HALBAUTOMATISCHE CRIMPMASCHINE
TYP: Z-2152

Das Gerät dient dazu, Zerstäuber präzise auf Glasflaschen zu crimpen. Das Gerät ist für einen reibungslosen Betrieb und eine präzise Crimpeinstellung konzipiert und gebaut. Die verschiedenen Arten und Formen der Crimpbacken, die genau auf den Durchmesser der Zerstäuber abgestimmt sind, verhindern eine Beschädigung der Zerstäuber und Flaschen.

ZIGLER POLSKA Sp. z o.o.
ul. Braci Gutmanów 7
43-600 Jaworzno
POLAND
+48 32 616 36 70

biuro@zigler.pl
zigler@zigler.pl
www.zigler.pl

VAT UE: PL6772294223
REGON: 120491798
KRS: KRS nr 0000032816
Sąd Rejonowy Katowice-Wschód w Katowicach

BANK ACC.
ING BANK ŚLĄSKI
PLN 56 1050 1360 1000 0090 3033 8132
EUR 94 1050 1360 1000 0024 0995 9893
SWIFT: INGBPLPW

Produktionsparameter:	
Kapazität:	600 - 720 Stück/h (10-12 Stück/min) Die maximale Kapazität hängt von der Arbeitsorganisation und der Erfahrung des Bedieners ab.
Zerstäuberdurchmesser [mm]:	ø16,5 - ø21,5 (abhängig von den installierten Crimpbacken)
Flaschenhöhe [mm]:	~50 ÷ 210 mm

Größe und Masse:	
Breite:	220 mm
Länge:	270 mm
Höhe:	720 mm
Masse:	~13 kg

Versorgungsparameter:	
Erforderlicher Versorgungsdruck:	04 MPa (4 bar)
Luftverbrauch:	0,5 Liter/Zyklus
Druckluftqualität:	Klasse IV nach ISO 8573-1 für Temp. 15 ÷ 35 °C

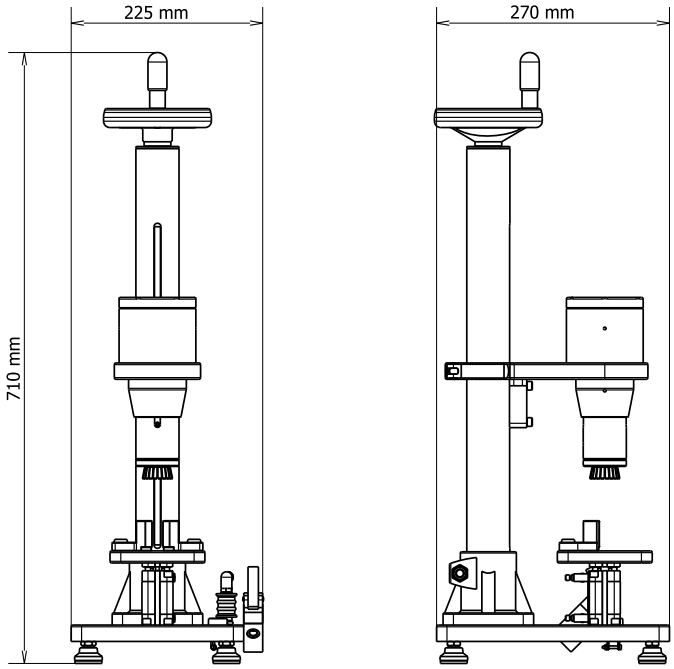

ZIGLER POLSKA Sp. z o.o.
ul. Braci Gutmanów 7
43-600 Jaworzno
POLAND
+48 32 616 36 70

biuro@zigler.pl
zigler@zigler.pl
www.zigler.pl

VAT UE: PL6772294223
REGON: 120491798
KRS: KRS nr 0000032816
Sąd Rejonowy Katowice-Wschód w Katowicach

BANK ACC.
ING BANK ŚLĄSKI
PLN 56 1050 1360 1000 0090 3033 8132
EUR 94 1050 1360 1000 0024 0995 9893
SWIFT: INGBPLPW