RUNDLAUFGASFÜLLMODUL
ZIGMAT 120-1
TYP: Z-1411

Das Rundlaufgasfüllmodul ZIGMAT 120-1 Z-1411 ist ein Bestandteil der Produktionsstraße und dient zum Befüllen von Aerosolbehältern mit Treibmittel durch ein gecrimptes Aerosolventil. Die Aufgabe wird mit 6 Gasfüllmodulen ausgeführt. Die Nennkapazität der Vorrichtung beträgt bis zu 120 Stück/Minute. Alle Arbeitszyklen finden während eines kontinuierlichen (ununterbrochenen) Rundlaufs statt, der durch das elektrische Antriebssystem erzwungen wird.

ZIGLER POLSKA Sp. z o.o.
ul. Braci Gutmanów 7
43-600 Jaworzno
POLAND
+48 32 616 36 70

biuro@zigler.pl
zigler@zigler.pl
www.zigler.pl

VAT UE: PL6772294223
REGON: 120491798
KRS: KRS nr 0000032816
Sąd Rejonowy Katowice-Wschód w Katowicach

BANK ACC.
ING BANK ŚLĄSKI
PLN 56 1050 1360 1000 0090 3033 8132
EUR 94 1050 1360 1000 0024 0995 9893
SWIFT: INGBPLPW

ZIGLER
AEROSOL & FILLING TECHNOLOGY

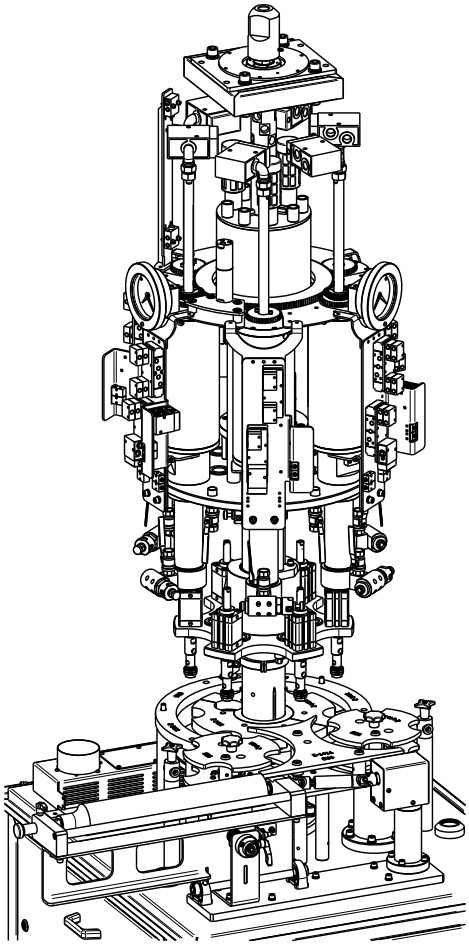

Prozessparameter	
Kapazität:	120 Stück/Minute
Betriebsdruck:	0.6 bis 0.8 MPa (6 bis 8 bar)
Abmessungen und Gewicht	
Breite:	1930mm
Länge:	1130 mm
Höhe:	2750 mm
Gewicht:	~1170 kg
Medienversorgung	
Versorgungsart:	Elektrisch und pneumatisch
Erforderliche Versorgungsspannung:	3x230 VAC, 50Hz
Erforderlicher Versorgungsdruck:	0,8 bis 1,0 MPa (8 bis 10 bar)
Druckluftqualität:	Klasse IV gemäß ISO 8573-1 für Temperaturbereich 15 bis 35° C
Luftverbrauch:	~40 m³/h
Anschluss:	Außengewinde G¾”
Gasanschluss	
Erforderlicher Gasdruck:	Min. 0,5 MPa (5 bar) je nach Treibmitteldampfdruck
Leitungsart:	Antistatischer Teflonschlauch
Leitungsende:	Außengewinde G ½”

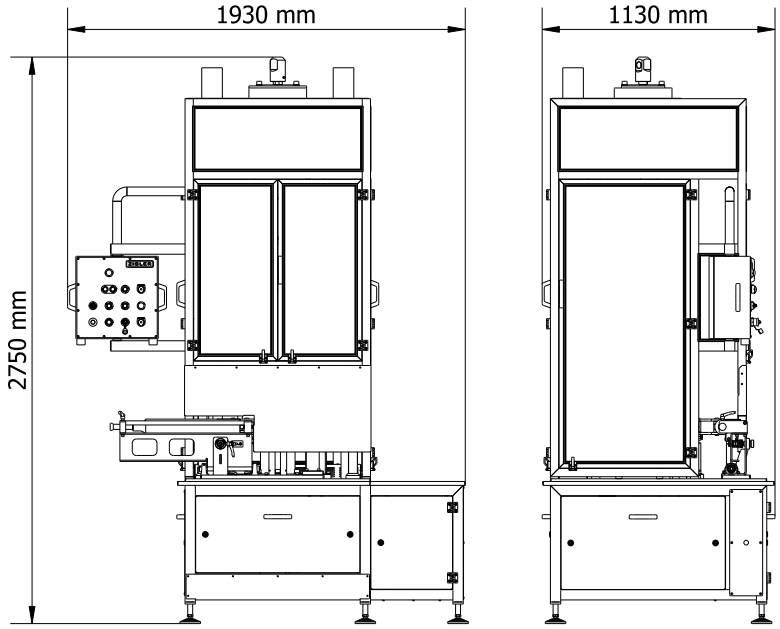

ZIGLER POLSKA Sp. z o.o.
ul. Braci Gutmanów 7
43-600 Jaworzno
POLAND
+48 32 616 36 70

biuro@zigler.pl
zigler@zigler.pl

www.zigler.pl

VAT UE: PL6772294223
REGON: 120491798
KRS: KRS nr 0000032816
Sąd Rejonowy Katowice-Wschód w Katowicach

BANK ACC.
ING BANK ŚLĄSKI
PLN 56 1050 1360 1000 0090 3033 8132
EUR 94 1050 1360 1000 0024 0995 9893
SWIFT: INGBPLPW